B320-ACC-001

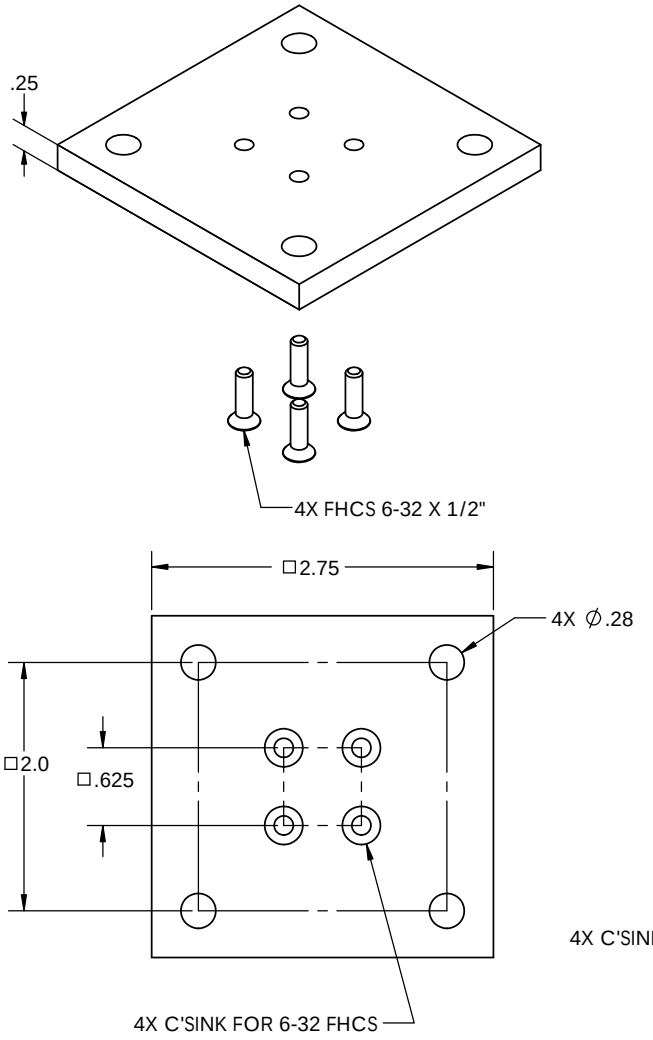

B320-ACC-002

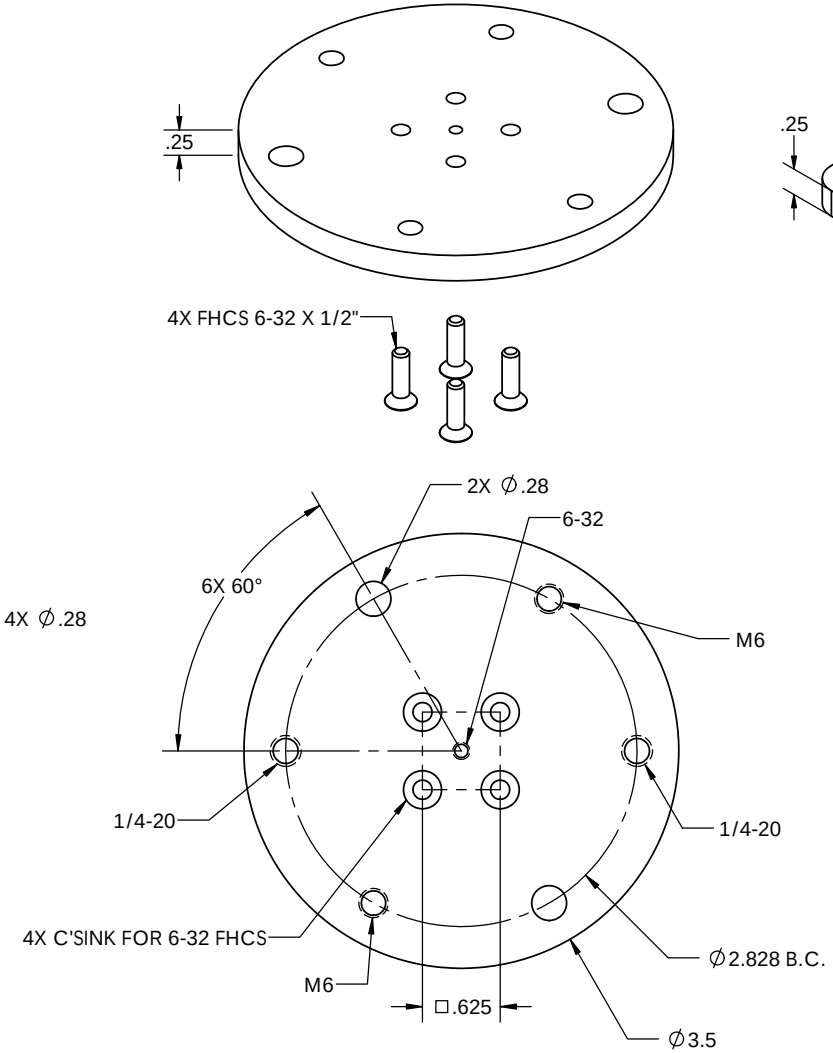

B320-ACC-003

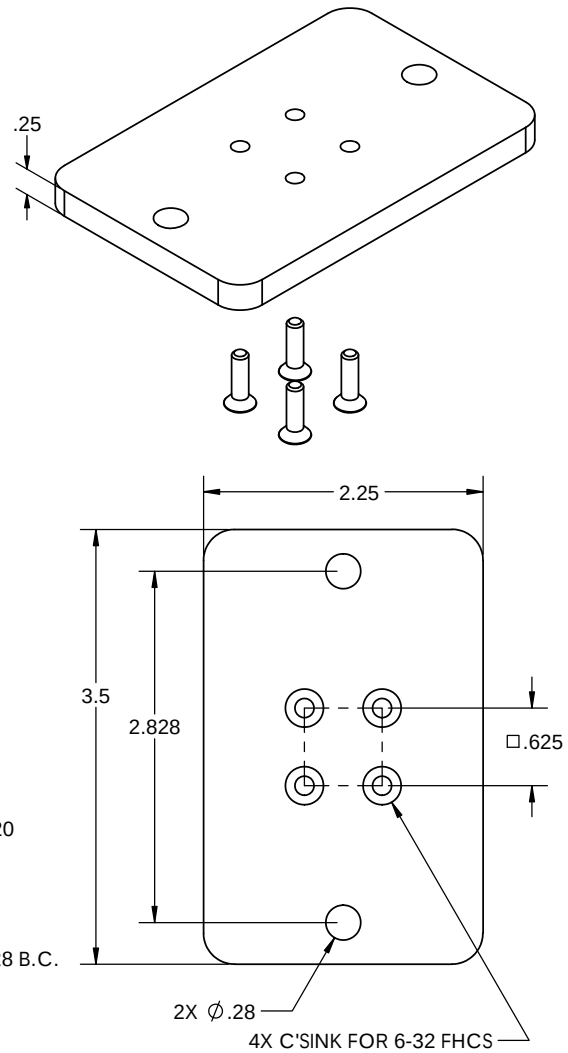

Newport